SUZUKI PÅHÆNGSMOTORER 2015

SUZUKI

Way of Life!

50th 1965-2015 Anniversary

VELKOMMEN TIL 50-ÅRSDAGEN FOR SUZUKI PÅHÆNGSMOTORER

Vi har været på forkant med teknologien til påhængsmotorer, siden vi i 1965 skabte vores første påhængsmotor D55 og fejrer nu 50 årsdagen i 2015. De komponenter, der anvendes i vores påhængsmotorer har altid udelukkende været beregnet til maritim anvendelse, og vi har løbende bragt originale teknologier på markedet.

Vi har været på forkant med nyskabelser, såsom tilt propel-systemet i 1965, udviklingen af det første rustfrie stålvandpumpehus i 1973, lancering af olieindsprøjtning til påhængsmotorer i 1980, opfindelsen af keramiske fiberforstærkede stempler af metal i 1991, indførelsen af verdens første 220,7 kW (300PS) V6 fire-takts påhængsmotor i 2006 og nu igen de første til at lancere et nøglefrit tændingssystem på DF200AP.

Vi er nået langt siden 1965, og vores nuværende sortiment af fire-takts påhængsmotorer er uden sidestykke på markedet. Vores ingeniører er passionerede omkring sejlsport og villige til at bruge al deres tid til at perfektionere vores påhængsmotorer, så vores produkter giver dig mulighed for at maksimere din tid på vandet. Så fra den lette og transportable DF2.5 til den prisbelønnede DF300AP har vi fået en påhængsmotor, der passer til netop din livsstil.

1960'erne – D55

1970'erne – DT25

1980'erne – DT200 EXANTÉ

1990'erne – DF70

2000'erne - DF300

2010'erne – DF200AP

VIGTIGSTE ØJEBLIKKE I VORES HISTORIE:

1965
Vores første påhængsmotor D55 blev lanceret.

1966
Eksport af Suzuki påhængsmotorer begynder.

1980
Vi opfandt først olie-indsprøjtning til påhængsmotorer og indførte olie-indsprøjtningsserierne.

1985
DT150 og DT200, vores første V6 modeller bliver lanceret.

1987
DT200 Exanté vinder den første pris "Most Innovative Products" fra National Marine Manufacture's association (NMMA).

1990
DT225 føjes til V6 serierne og nyt elektronisk brændstofindsprøjtningssystem introduceres.

1994
Introduktionen af DF9.9 og DF15, vores første fire-takts påhængsmotorer.

1997
Introduktionen af DF60 og DF70, vores første fire-takts påhængsmotorer med elektronisk brændstofindsprøjtningssystem. DF60 og DF70 vinder prisen "Innovation Award" fra den Internationale Marine Trades Exposition and Convention (IMTEC).

1998
Introduktionen af DF40 og DF50, vores første fire-takts påhængsmotorer med DOHC 4 ventiler for hver cylinder. DF40 og DF50 vinder prisen "Innovation Award" fra den internationale Marine Trades Exposition and Convention (IMTEC), og det gør Suzuki til den første producent, der modtager denne pris to år i træk.

2000
DF90 og DF115 bliver markedsført. Disse modeller er de første til at udnytte en offset drivaksel, hvilket gør dem til de mest kompakte påhængsmotorer i deres klasse.

2003
DF200/225/250, de første Suzuki fire-takts V6 påhængsmotorer bliver lanceret. DF250 vinder prisen "IMTEC Innovation Award".

2006
DF300 er branchens første 220.7kW (300PS) V6 fire-takts påhængsmotor, og den første påhængsmotor til at udnytte en elektronisk fjernbetjening. DF300 er vinder af prisen "IBEX 2006 Innovation Award" fra National Marine Manufacture's Association (NMMA).

2008
Ny generation fire-takts DF70/80/90A debuterer. DF90A er den letteste og mest kompakte påhængsmotor i 66.2kW (90PS) fire-takts klasse og er den første påhængsmotor til at udnytte Suzuki Lean Burn-teknologi.

2010
Ny DF40/50A vinder prisen "2011 NMMA Award for Innovation".

2011
Den nye DF300AP er verdens første selektive rotations påhængsmotor, der kombinerer normal og kontra rotation operation i samme påhængsmotor. DF300AP vinder prisen "2012 NMMA Award for Innovation".

2012
Introduktionen af ny generation DF15A/20A, verdens første påhængsmotorer, der benytter batteriløs brændstofindsprøjtning. Suzuki var beæret over at blive valgt som eneleverandør af påhængsmotorer til London 2012 Olympic and Paralympic Games Sailing Regatta.

2015
Lancering af ny DF200A/AP med verdensførende nøglefri tændingsteknologi.

NYT I 2015

DF200AP / DF200A

Verdens første - nøglefri tænding som ekstra sikkerhed

DF200AP modellen vil indeholde et nøglefrit tændingssystem. Dette system bruger en kodet key-fob til at sende en adgangskode til motorstart-systemet. Når key-fob'en er inden for en meter fra hovedenheden, kan brugeren blot tænde tændingssystemets kontakt, indsætte dødmandsstroppen og starte motoren med et tryk på en knap. Når det er tid til at standse, kan brugeren slukke motoren, slukke for tændingssystemet og tage hjem.

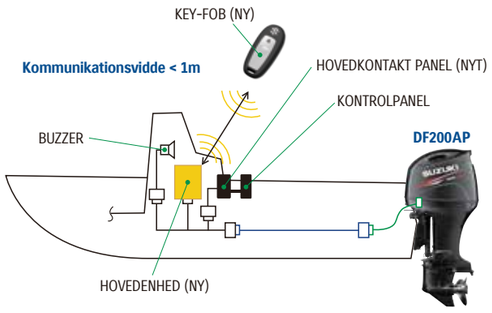

DEN NYE DF200A LEVERER RET IMPONERENDE RESULTATER, SOM DU VILLE FORVENTE FRA EN V6 MOTOR - MEN KUN MED FIRE CYLINDRE, HVILKET BETYDER AT DEN ER MEGET LETTERE.

Vigtigt: Brug altid en redningsvest til sejlsport og en dødmandsstrop, når du betjener en påhængsmotor.

FÆNOMENAL YDEEVNE OG EN HEL RÆKKE HØJSPECIFIKATIONSFUNKTIONER, BETYDER AT DEN NYE DF200A LEVERER REELLE KUNDEFORDELE.

Markedsledende effekt i forhold til vægten

Med DF200A L-aksel, der kun vejer 226 kg, kan bådejere vælge en lettere, in-line firecylindret motor, uden at gå på kompromis med effekt eller ydelse. Til de sejlere på markedet med en ny båd og motor, eller som overvejer at opgradere fra tungere V6 fire-takts påhængsmotorer (eller endnu ældre to-takts), er den nye DF200A et attraktivt valg med hensyn til størrelse, vægt og brændstoføkonomi samt udgifter til køb.

Yderligere funktioner for DF200AP

DF200AP vil være den første 147kW (200PS) påhængsmotor på markedet med Suzuki præcisionskontrolleret drive-by-wire kontroller og Suzukis selektive rotation. Med Suzukis selektive rotation, kan forhandlerne indstille motorer i enten standard eller kontra-rotation, takket være specialdesignet gearing i den nederste enhed og motorens elektroniske gearkontrol.

Imponerende tal

- 2.867 cm3 "Big Block" volumen
- 226 kg er 13 % lettere end sin forgænger
- Med øget kompression af brændstof/luft-blandingen fra
- 9,7:1 til et forhold på 10,2:1 bliver udgangseffekten automatisk forøget.
- Ved at udnytte Lean Burn kontrolteknologi leverer DF200A en bemærkelsesværdig forbedring i brændstoføkonomien i forhold til forgængeren.

V6 EFFEKT

DF300AP / DF250AP / DF250 / DF225 / DF200

Find ud af mere ved at se vores videoer

LEAN BURN

SUZUKI SELECTIVE ROTATION

Suzuki Precision Control

DF300AP
DF250AP

Vinder af 2012 NMMA Innovation Award

Vinder af 2012 NMMA Innovation Award

DF250

DF225

DF200

VORES MEST KRAFTFULDE MOTORER ER UDVIKLET TIL MAKSIMAL YDEEVNE.

Vigtigt: Brug altid en redningsvest til sejlsport og en dødmandsstrop, når du betjener en påhængsmotor.

FORAN DIG, ÅBENT VAND: BAG DIG, ALLE ANDRE. VORES V6 PÅHÆNGSMOTORER HAR ALTID SAT NIVEAUET FOR KRAFT OG YDEEVNE - OG VORES NYE TEKNOLOGI HAR HÆVET DET IGEN.

Gennemprøvet teknologi

Vores V6, 24-ventilede påhængsmotorer er fyldt med teknologi, herunder dobbelt overliggende knastaksler (DOHC) og elektronisk brændstofindsprøjtning. DF300AP, DF250AP og DF250 har variable ventil timing (VVT) for større lav/mid-range drejningsmoment, mens DF250 og DF225 bruger et trinvist indsugningssystem for at opnå maksimal ydeevne. Alligevel takket være deres 55-graders V-blok design og offset drivaksler, er de alle bemærkelsesværdigt kompakte.

Suzuki selektive rotation

Verdens første introduceret på DF300AP og DF250AP. Denne innovative teknologi gør det muligt for samme motor at operere i både normal (med uret) eller kontrarotation (mod uret) tilstand, blot ved hjælp af en konnektor (ekstraudstyr), hvorved propellen ændrer rotation, hvilket gør motoren endnu mere alsidig.

Suzuki Præcisionskontrol

DF300AP og DF250AP har også begge gavn af vores elektroniske drive-by-wire kontrolsystem, som giver en jævn og præcis kontrol med et øjeblikkeligt, kontant gearskift.

HØJ YDEEVNE

DF175TG / DF175 / DF150TG / DF150 / DF140A / DF115A / DF100A

LEAN BURN

Suzuki Precision Control

DF175TG
DF150TG

DF175
DF150

LEAN BURN

DF140A
DF115A
DF100A

Vigtigt: Brug altid en redningsvest til sejlsport og en dødmandsstrop, når du betjener en påhængsmotor.

UANSET OM DU ER FRITIDSSEJLER ELLER PROFESSIONEL GIVER VORES BIG-BLOCK-SERIE DEN KRAFT OG YDEEVNE, SOM DU KRÆVER.

Maksimering af brændstoføkonomi og ydeevne

Med vores avancerede Lean Burn brændstofkontrolsystem tilbyder disse påhængsmotorer alle en fremragende brændstoføkonomi, uden at ofre på ydeevnen. Blot endnu et eksempel på Suzuki teknik i aktion.

Stor på deplacement, lav vægt

DF175 og DF150 demonstrerer vores ingeniørers talent for at levere high-end effekt fra kompakte designs. Motorer med 2867 cm3 powerheads giver virkelig "Big Block" acceleration og ydeevne og forbliver utroligt kompakte og lette.

Effekt og fart

Med deres kombination af en stor propel og lavere udvekslingsforhold, er vores in-line firecylindrede motorer udviklet til at levere masser af moment, acceleration og topfart.

Innovativ teknologi

Modellerne DF140A, DF115A og DF100A har en O2 Sensor Feedback System for renere og mere stabile emissioner. DF140A og DF115A nyder også godt af en bankesensor, der registrerer og regulerer unormal forbrænding til blødere, mere effektiv drift. De nye modeller DF175TG og DF150TG kan nu rigges med Suzuki præcisionskontrol, vores drive-by-wire gasspjæld og gearskiftesystem.

LETVÆGTSSPORT

DF90A / DF80A / DF70A / DF60A / DF60AV / DF50A / DF50AV / DF40A

Find ud af mere ved at se vores videoer

LEAN BURN

DF90A
DF80A
DF70A

LEAN BURN

DF60AV
DF50AV

Find ud af mere ved at se vores videoer

LEAN BURN

DF60A
DF50A
DF40A

STÆRK, PÅLIDELIG OG UTROLIGT NEMME AT LEVE MED, ER DENNE ALSIDIGE SERIE, DER ER DESIGNET TIL AT TILFREDSSTILLE KRAVENE FRA BÅDE FRITIDSSEJLERE OG PROFESSIONELLE BRUGERE.

Vigtigt: Brug altid en redningsvest til sejlsport og en dødmandsstrop, når du betjener en påhængsmotor.

PAKKET MED INNOVATIV TEKNIK, HERUNDER VORES LEAN BURN KONTROLTEKNOLOGI ER VORES LETVÆGTSSPORTSMOTORER SMÅ I STØRRELSE, MEN STOR I YDELSE.

Suzuki Lean Burn kontrolteknologi

Til disse mid-range-motorer har Suzukis ingeniører udviklet et Lean Burn brændstofkontrolsystem, som justerer luft/brændstofblandingen ifølge driftsbetingelser. Systemet forbedrer brændstoføkonomien i hele driftsområdet, fra lave hastigheder til cruising.

Selvjusterende timing kæde

På hver model i denne serie løber timing kæden i et oliebad, så der aldrig er brug for yderligere smøring, og er udstyret med en automatisk hydraulisk remstrammer, så den forbliver korrekt justeret på alle tidspunkter. Enkel, effektiv og vedligeholdelsesfri.

Stor trækkraft

Både DF60AV og DF50AV drager fordel af stor trækkraft, som resultat af en re-designet gearkasse med et 2,42:1 udvekslingsforhold, som gør det muligt for denne nye model at bruge en større 35,6 cm propel - perfekt til kraftoverførsel på et stort og tungt fartøj.

BÆRBAR SJOV

DF30A / DF25A / DF20A / DF15A / DF9.9B / DF9.9A / DF8A / DF6 / DF5 / DF4 / DF2.5

Find ud af mere ved at se vores videoer

LEAN BURN

DF30A
DF25A

Find ud af mere ved at se vores videoer

LEAN BURN

DF20A
DF15A
DF9.9B

DF9.9A
DF8A

DF6
DF5
DF4

DF2.5
NEW **DF2.5**
LONG SHAFT

VERDENS FØRENDE TEKNOLOGI, SOM ER LET AT HÅNDTERE OG NEMT AT BETJENE. ET BEVIS PÅ AT, UANSET HVOR LILLE MOTOREN ER, TÆNKER SUZUKIS TEKNIKERE ALTID STORT.

Vigtigt: Brug altid en redningsvest til sejlsport og en dødmandsstrop, når du betjener en påhængsmotor.

LET, KOMPAKT OG KRAFTFULD, VORES BÆRBARE PÅHÆNGSMOTORER ER ALTID KLAR TIL HANDLING.

Batteri-fri brændstof indsprøjtningssystem

De nye DF30A og DF25A plus de eksisterende DF20A, DF15A og DF9.9B modeller er de påhængsmotorer, der har batteri-fri brændstofindsprøjtning. Indsprøjtningssystem tilbyder hurtig og let start, og kombineret med vores Lean Burn kontrolteknik, en bemærkelsesværdig brændstoføkonomi og reducerede emissioner i hele driftsområdet.

Pakket med funktioner

En enkelt-cylindret fire-takts OHV motor med 138 cm3 driver DF6, DF5 og DF4 modeller. Generøst mid-range drejningsmoment kombineret med let vægt giver en fremragende acceleration: Digital Capacitor Discharge Ignition (CDI) giver en præcis tænding. Rorpinden skaber en behagelig stilling, med F-N-R gear, 180° styring og en indbygget omdrejningsbegrænsning sikrer ubesværet kontrol. Med en 1,5-liters integreret brændstoftank og et stort bærehåndtag er disse motorer altid klar, når du er.

Letvægts

Med kun 13,5 kg er DF2.5 den mindste og letteste fire-takts, vi nogensinde har bygget. Den 1,8 kW (2,5 PS) enkelte cylinder OHV motor leverer masser af effekt til små joller og gummibåde, og vi har nu tilføjet en langbenet model til serien for at give sejlere endnu flere valgmuligheder.

SUZUKI TEKNOLOGI
ER LIGE BAG DIG
FUNKTIONER OG FORDELE: EFFEKT OG MOTORENS EFFEKTIVITET

HYDRODYNAMISK GEARHUS
Et strømlinet gearhus designet til at reducere vandmodstand bidrager til hurtigere acceleration, mere fart og bedre brændstoføkonomi i vores DF300AP, DF250AP, DF90A, DF80A og DF70A motorer.

FLERPUNKTS SEKVENTIEL ELEKTRONISK BRÆNDSTOFINDSPRØJTNING
Vi er den første producent, der anvender flerpunkts sekventiel elektronisk brændstofindsprøjtning i fire-takts påhængsmotorer. Nu findes det på alle vores modeller fra DF9.9B til DF300AP og giver hurtigere start og jævnere acceleration.

BATTERI-FRI BRÆNDSTOF INDSPRØJTNINGSSYSTEM
Suzukis ingeniører har udviklet et helt nyt indsprøjtningssystem til modellerne DF30A, DF25A, DF20A, DF15A og DF9.9B. In line højtryks-brændstofpumpe, gasspjæld, brændstofkøler, dampseparator og brændstofindsprøjtning er baseret på komponenter, der anvendes i vores større brændstofindsprøjtningsmotorer, men skaleret ned for at reducere vægten.

MOTORSTYREENHED (ENGINE CONTROL MODULE ECM)
ECM bruger real-time data fra et netværk af sensorer til præcist at beregne, hvor meget brændstof, der skal sprøjtes ind i cylindrene. Resultatet er større brændstofeffektivitet, reducerede emissioner, nemmere start, skarpere acceleration og jævn ydeevne.

OFFSET KRUMTAPAKSEL (DF30A & DF25A)
Ved at placere krumtapakslen lidt fra midten af cylinderen, reduceres det laterale tryk mod cylindervæggen, når stemplet bevæger sig op og ned i cylinderen. Resultatet er glattere stempelbevægelse, hvilket forbedrer driftseffektiviteten.

LANG INDSUGNINGSMANIFOLD
Alle motorer fra DF300AP til DF40A har lange indsugningsrør, der er specielt tunet til at levere en glat, effektiv luftstrøm til motoren, hvilket resulterer i øget effekt og ydeevne.

FLERTRINSINDSUGNING
Vores flertrinsindsugningssystem øger motorens ydeevne på DF250, DF225, DF175 og DF150. Hver cylinder er forsynet med korte og lange indsugningsmanifolder. Ved lavere omdr leverer de længere rør optimal frisk luft til forbrændingskammeret og booster drejningsmomentet i den lave ende. Ved højere omdr åbner ventilen til den korte indsugning for at øge effekten i højhastighedsområdet.

HØJENERGI ROTATION
Vores 'High Energy Rotation' modeller (DF60AV og DF50AV) har en gearkasse med 2,42:1 udvekslingsforhold, hvilket gør motorerne i stand til at bruge en større 35,6 cm (14 in) diameter propel.

RULLELØFTEARM (DF30A OG DF25A)
De nye DF30A og DF25A modeller er de første påhængsmotorer i deres respektive klasser til at udnytte en rulle med indvendige lejer på knast glideroverflade for både indsugnings- og udstødningsventiler.
Rullen ændrer kontakt mellem knastaksel og løftearm fra en konventionel glidende virkemåde til en rullende virkemåde for at reducere friktionen i løftearmsbetjeningen.

SUZUKI TROLLINGKONTROL
Valgfrit ekstraudstyr på en række motorer bruger dette nemme system til at justere motorens omdrejningstal i intervaller 50 omdr, hvilket giver en meget præcis kontrol ved lave omdrejninger. Med sin egen omdrejningstæller og kontrolskifte, virker det sammen med vores multifunktionsværktøjer og nye "dobbeltskala" analoge målere.

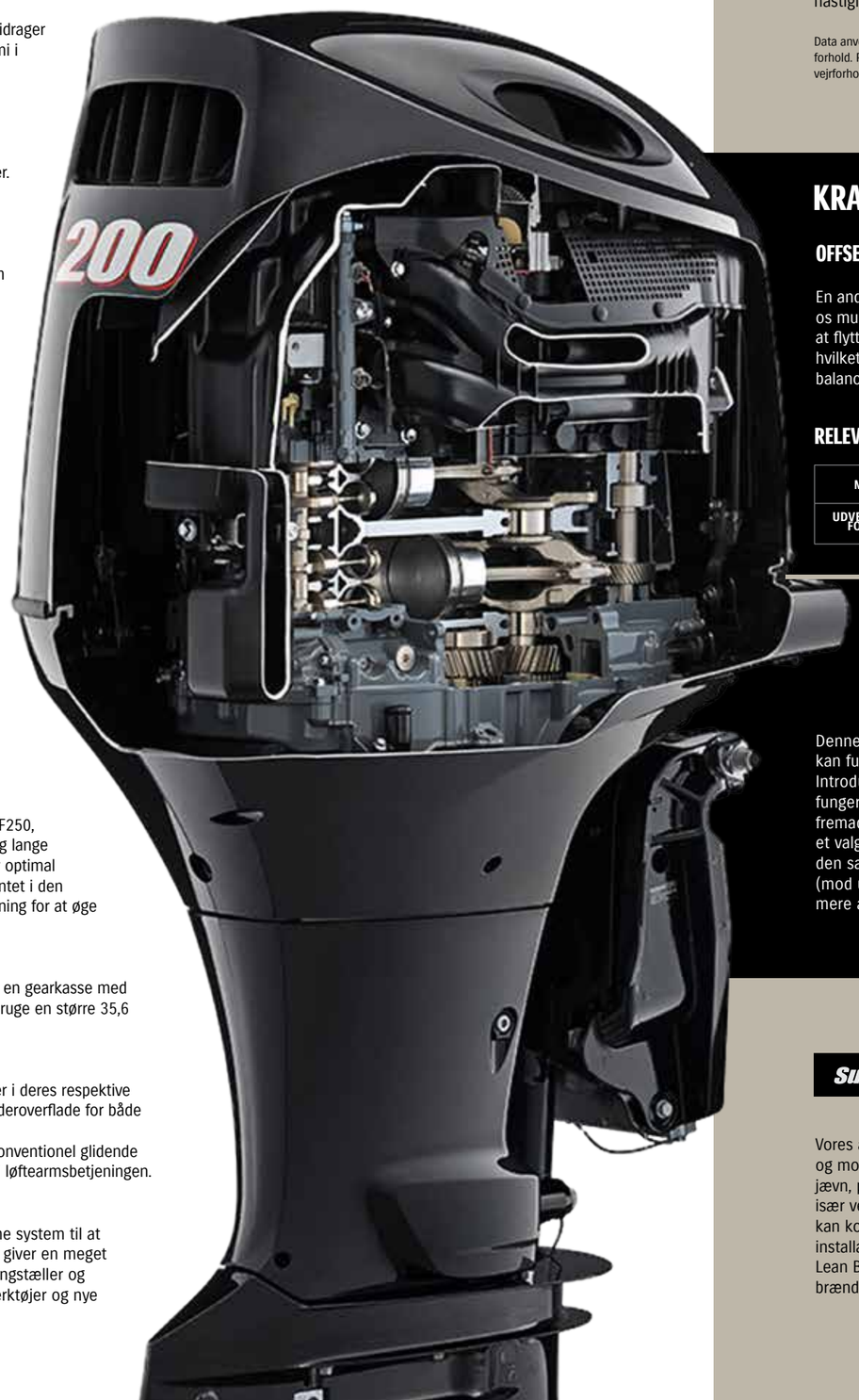

LEAN BURN

BRÆNDSTOFEFFEKTIVITET

Brændstofeffektivitet betyder meget, uanset om du er fritidssejler eller professionel. Vores Lean Burn brændstofstyringsteknologi forudser behov for brændstof ifølge driftsforhold og leverer derefter den optimale brændstof/luftblanding til motoren. Systemet er designet til at spare brændstof, både ved lave hastigheder og op til cruising hastigheder.

Data anvendt i graferne blev opnået ved in-house tests under regelmæssige forhold. Resultaterne vil variere afhængig af båddesign, vægt, størrelse og vejrforhold

SAMMENLIGNING AF BRÆNDSTOFFORBRUG PR 1 LITER BRÆNDSTOF
(DF300AP vs, Original DF300)

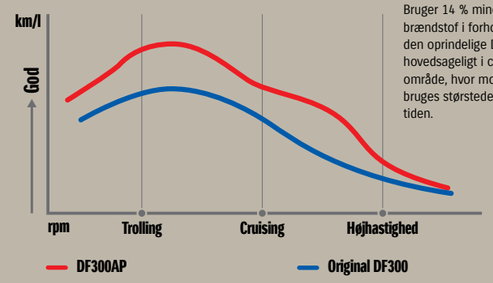

Bruger 14 % mindre brændstof i forhold til den oprindelige DF300, hovedsageligt i cruising område, hvor motoren bruges størstedelen af tiden.

KRAFTIG FREMDRIFT

OFFSET DRIVAKSEL

En anden Suzuki innovation, Offset Drivaksel, giver os mulighed for at gøre vores motorer mindre og at flytte påhængsmotorens tyngdepunkt fremad hvilket samtidig forbedre vægtfordelingen, effekt, balance og vibrationsdæmpning.

2-TRINS GEAR REDUKTION

Disse påhængsmotorer gør også brug af 2-trins gearreduktion, designet til at opnå et stort udvekslingsforhold - det giver et kraftigt moment til hurtig acceleration og stor topfart.

DF200A

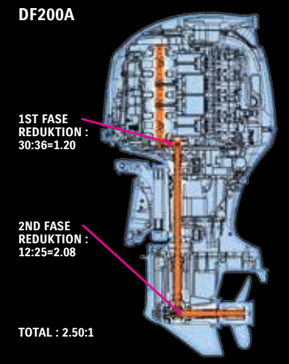

RELEVANTE MODELLER

MODEL	DF70A/ 80A/90A	DF100A/ 115A/140A	DF150/ 175/200A	DF200/ 225/250	DF250A/300A
UDVEKSLINGS-FORHOLD	2.59:1	2.59:1	2.50:1	2.29:1	2.08:1

SUZUKI SELECTIVE ROTATION

Denne banebrydende teknologi betyder, at én påhængsmotor kan fungere i enten normal eller kontra rotationstilstande. Introduceret på DF300AP og DF250AP kan disse modeller fungere i normal rotation med uret, ved hjælp af det fremadgående gear, eller ved at ændre gearskifterenheden og et valgfrit stik og ved at tilføje en kontra roterende propel, kan den samme påhængsmotor operere i kontra rotationstilstand (mod uret). Dette betyder, at DF300AP og DF250AP nu er endnu mere alsidige.

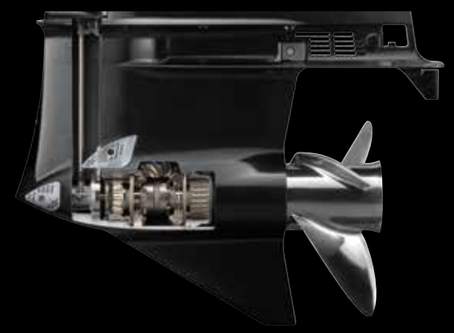

Suzuki Precision Control

Vores avancerede drive-by-wire system eliminerer friktion og modstand fra mekaniske styrekabler. Dette giver en jævn, præcis kontrol med kontant, øjeblikkeligt gearskift, især ved lave omdrejninger og ved manøvrering. Systemet kan konfigureres med enkelt, dobbelt eller tredobbelt installation og for dobbeltstationer. Kombineret med vores Lean Burn styringssystem, hjælper det med at forbedre brændstoføkonomien over et bredt driftsområde.

DF300AP

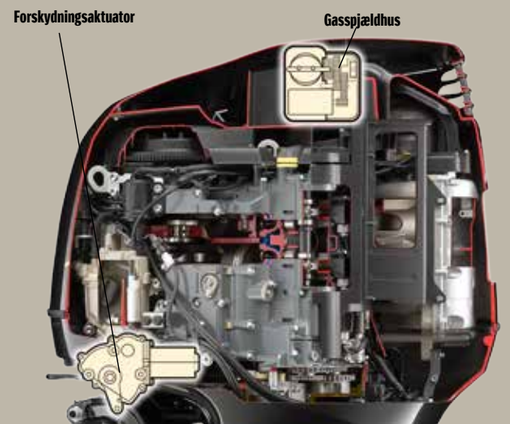

NEW NYT SUZUKI NØGLEFRIT STARTSYSTEM

Vores nye nøglefri startsystem benytter en key-fob, der sender en adgangskode til motorens startsystem. Så længe du har key-fob'en på dig, er alt hvad du behøver at gøre at stå inden for en meter fra konsollen, forbindedødemandsstroppen, tænde for hovedafbryderen og derefter starte påhængsmotoren med et tryk på en knap. Med nøglen sikkert i lommen tilbyder systemet en enkel, stress-fri drift og reducerer samtidig risikoen for at tabe nøglen. Systemet er en fremragende tyverisikring, da påhængsmotoren ikke vil starte uden den rette adgangskode. Key-fob'en flyder også, så skulle den nogensinde falde overbord, kan du hente den.

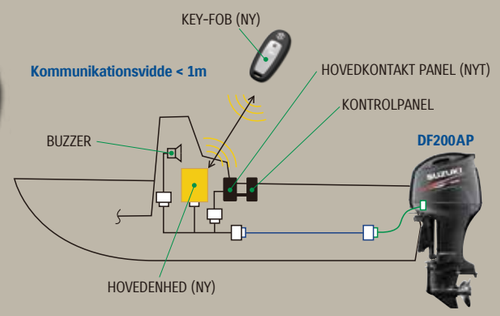

NY MULTIFUNKTIONSINSTRUMENT

Instrumentet er det første i klassen med et farvedisplay som standard, og giver dig mulighed for med et enkelt blik på instrumentet at kontrollere alle motordata. Det nemt læselige digitale instrument kan også ændres fra analog- til digitaltilstand.

Derudover indeholder den også en funktion til at vise dag- og nat-tilstand. Ligeledes kan du med hvert element af information forstørre visningen for yderligere at øge brugervenlighed, funktionalitet og pålidelighed.

DAGTID

NATTETID

YDEEVNE

- 3,5 farvedisplay
- Størrelse: 105 mm(B)x105 mm(H)x16 mm(D)
- Viser diagnosen
- Nem installation og opsætning 85mm hul og stor møtrik
- Inkluderer beskyttende cover
- NMEA2000 output (planlagt)
- Relevant for modellerne: DF9.9B - DF300AP

* En hastighedssensor eller et GPS modul er påkrævet for at vise hastighed

TACHO ANALOG & SPEEDO MODE

TACHO MODE

- Brændstof flow [l/h, gph] (momentan og gennemsnitlig)
- Kilometertal[km/l, mpg] (momentan og gennemsnitlig)
- Rejsetid [h], Rejsedistance [km, M, NM]
- Motortimer, Spænding, Vand temp. og mere...

KVALITET

Suzuki anti-korrosion finish
Salt- eller ferskvand er hårdt for motorer, så vi beskytter din ved hjælp af vores egen innovative Anti-korrosion finish. En epoxy grunder, der påføres direkte på aluminium for at give maksimal binding, bliver efterfulgt af sort metallak og toppet med et klart lag akryllak.

Akryl klar toplak
Akryl sortmetallisk grunder
Epoxy grunder
Suzuki anti-korrosion finish
Suzuki aluminiumslegering

STANDARDER

Suzukis avancerede fire-takts teknologi leverer renere, mere effektiv drift. Overholder standarder fra Recreational Craft Directive (RCD) og har modtaget en trestjernet klassifikation fra California Air Resources Board (CARB).

SMÅ ÆNDRINGER. STOR FORSKEL.

Find ud af mere ved at se vores videoer

BRÆNDSTOFFILTER - EKSTERN

Brændstoffiltre forhindrer eventuelle fremmedlegemer og vand i brændstoffet i at komme ind i motoren.
De skal kontrolleres og tømmes/rengøres efter behov.

BRÆNDSTOFFILTER - INTERN

Brændstoffiltre forhindrer eventuelle fremmedlegemer og vand i brændstoffet i at komme ind i motoren. De skal udskiftes i henhold til tidsplanen
i din instruktionsbog.

MOTOROLIE

Regelmæssige olieskift holder motoren ren, reducerer slid og forhindrer indvendig korrosion.

GEARKASSEOLIE

Regelmæssig udskiftning af gearolie er vigtig. Din påhængsmotors gearkasse arbejder hårdt og til sidst vil gearoliens smøreevne blive brudt ned.

VEDLIGEHOLDELSESSÆT

Vi tilbyder nu komplette vedligeholdelsessæt for en række Suzuki påhængsmotorer. Hvert sæt har det komplette sortiment af Suzuki originaldele, der kræves for at servicere Suzuki påhængsmotorer ifølge den periodiske vedligeholdelsesplan, som beskrevet i instruktionsbogen.

UDSKIFTNING AF OLIE OG FILTER

Et beskidt oliefilter kan ikke længere filtrere urenheder, hvilket kan føre til skader på motoren og øget lejeslitage.

TÆNDRØR

En forringelse af tændrør kan forårsage motorfejl, dårlig start og ydeevne samt en stigning i emissionerne.

ANODER

Anoder hjælper med til at beskytte din påhængsmotor mod korrosion. Hvis de ikke vedligeholdes eller udskiftes regelmæssigt, vil galvanisk korrosion beskadige de aluminiumskomponenter, der er under vand.

VEDLIGEHOLDELSE AF PROPELLER

Det er vigtigt at vedligeholde din propel for at bevare optimal effektivitet og ydeevne. Tag den af og tjek den for skader, udskift om nødvendigt og smør notakslen før den sættes på igen.

SPECIFIKATIONER

MODEL	DF300AP*2/ 250AP*2	DF250*3/ 225*3/200*3	NEW DF200AP*2	NEW DF200A*3	DF175TG*3/ 150TG*3	DF175*3/ 150*3	DF140A*3	DF115A*3/ 100A	DF90A/ 80A/70A	DF90ATH/ 70ATH	DF60A/ 50A/40A	DF60A/ 50ATH/40ATH	DF60AV/ 50AV	DF60AVTH/ 50AVTH	DF60AQH/ 40AQH
ANBEFALET AGTER-SPEJLSHØJDE mm	X : 635 XX : 762	L : 508*4 X : 635 XX : 762	L : 508 X : 635		L : 508 X : 635		L : 508 X : 635		L : 508 X : 635	L : 508 X : 635	S : 381 L : 508 X : 635*5	L : 508 X : 635*5	L : 508 X : 635*5	L : 508 X : 635*5	L : 508 X : 635*5
STARTSYSTEM	Elektrisk	Elektrisk	Elektrisk		Elektrisk		Elektrisk		Elektrisk	Elektrisk	Elektrisk				
VÆGT kg *1	X : 274.0 XX : 279.0	L : 257.0*4 X : 263.0 XX :268.0	L : 228.0 X : 233.0	L : 226.0 X : 231.0	L : 223.0 X : 228.0	L : 215.0 X : 220.0	L : 179.0 X : 184.0	L : 182.0 X : 187.0	L : 155.0 X : 158.0	L : 161.0 X : 164.0	S : 102.0 L : 104.0 X : 107.0*5	L : 108.0 X : 111.0*5	L : 114.0 X :117.0*5	L : 120.0 X : 123.0*5	L : 106.0 X : 109.0*5
MOTORTYPE	DOHC 24-Valve		DOHC 16-Valve		DOHC 16-Valve				DOHC 16-Valve		DOHC 12-Valve				
BRÆNDSTOFSYSTEM	Flerpunkts sekventiel elektronisk brændstofindsprøjtning								Flerpunkts sekventiel elektronisk brændstofindsprøjtning						
ANTAL CYLINDRE	V6 (55-degree)	V6 (55-degree)	4		4		4		4		3				
SLAGVOLUMEN CM3	4,028	3,614	2,867		2,867		2,044		1,502		941				
BORING X SLAGLÆNGDE MM	98 x 89	95 x 85	97 x 97		97 x 97		86 x 88		75 x 85		72.5 x 76				
MAKSIMAL YDELSE KW	DF250AP: 184.0 DF300AP: 220.7	DF200: 147.0 DF225: 165.0 DF250: 184.0	DF200A: 147.0		DF150: 110.0 DF175: 129.0		DF100A: 73.6 DF115A: 84.6 DF140A: 103.0		DF70A: 51.5 DF80A: 58.8 DF90A: 66.2		DF40A: 29.4 DF50A: 36.8 DF60A: 44.1				
ANBEFALET OMDR. VED FULDGAS rpm	DF250AP: 5,500-6,100 DF300AP: 5,700-6,300	DF200: 5,000-6,000 DF225: 5,000-6,000 DF250: 5,500-6,100	DF200A: 5,500-6,100		DF150: 5,000-6,000 DF175: 5,500-6,100		DF100A: 5,000-6,000 DF115A: 5,000-6,000 DF140A: 5,600-6,200		DF70A: 5,000-6,000 DF80A: 5,000-6,000 DF90A: 5,300-6,300		DF40A: 5,000-6,000 DF50A: 5,300-6,300 DF60A: 5,300-6,300				
STYRING	Fjernbetjening	Fjernbetjening	Fjernbetjening		Fjernbetjening		Fjernbetjening		Fjernbetjening	Tiller	Fjernbetjening	Tiller	Fjernbetjening	Tiller	Tiller
CHOKER	-	-	-		-		-		-		-				
MOTOROLIE KAPACITET lit	8.0	8.0	8.0		8.0		5.5		4.0		2.7				
TÆNDINGSSYSTEM	Fuldt transistoriserede								Fuldt transistoriserede						
GENERATOR	12V 54A	12V 54A	12V 44A		12V 44A		12V 40A		12V 27A		12V 19A				
MOTOROPHÆNG	Motorophæng								Motorophæng						
TRIM METODE	Power trim og tilt								Power trim og tilt						Manuel trim og gasdrevet tilt
UDVEKSLINGSFORHOLD	2.08:1	2.29:1	2.50:1		2.50:1		2.59:1		2.59:1		2.27:1		2.42:1		2.27:1
GEARSKIFT	F-N-R Drive-by-wire	F-N-R	F-N-R Drive-by-wire	F-N-R	F-N-R Drive-by-wire	F-N-R			F-N-R						
UDSTØDNING	Udstødning gennem propelnav								Udstødning gennem propelnav						
VALG AF PROPEL (PITCH)*	15"-27.5"	15"-27.5"	17"-27.5"		15"-27.5"		15"-25"		13"-25"		9"-17"				

MODEL	NEW DF30AT/ 25AT	NEW DF30ATH/ 25ATH	NEW DF30AR/ 25AR	NEW DF30AQH/25AQH		NEW DF30A/25A		DF20AT/ 9.9BT	DF20ATH/ /15ATH/9.9BTH	DF20AR/ 15AR/9.9BR	DF20A/15A		DF9.9B	DF9.9AR/ 8AR	DF9.9A/ 8A		DF6/5/4	DF2.5
ANBEFALET AGTER-SPEJLSHØJDE mm	S : 381 L : 508	S : 381*6 L : 508	S : 381 L : 508*7	L : 508	L : 508	S : 381*8	S : 381 L : 508	S : 381*9 L : 508	L : 508 x : 635*10	S : 381 L : 508	S : 381 L : 508	S : 381 L : 508	S : 381 L : 508	S : 381*11 L : 508	S : 381*12 L : 508	S : 381 L : 508	S : 381 L : 508	S : 381 L : 508
STARTSYSTEM	Elektrisk/Manual				Manual	Elek/Man	Manual	Elektrisk/Manual				Manual	Manual	Elektrisk/Manual		Manual	Manual	Manual
VÆGT kg *1	S : 71.0 L : 72.0	S : 73.0 L : 74.0	S : 63.0 L : 64.0*7	L : 73.0	S : 70.0	S : 65.0	S : 62.0 L : 63.0	S : 52.5*9 L : 54.5	L : 55.5 x : 57.5*10	S : 47.0 L : 48.0	S : 48.0 L : 49.0	S : 44.0 L : 45.0	S : 44.0 L : 45.0	S : 41.0*11 L : 43.5	S : 43.5*12 L : 46.0	S : 39.0 L : 41.5	S : 25.0 L : 26.0	S : 13.5 L : 14.0
MOTORTYPE	OHC							OHC						OHC			OHV	
BRÆNDSTOFSYSTEM	Batteri-fri flerpunkts sekventiel elektronisk brændstofindsprøjtning							Batteri-fri flerpunkts sekventiel elektronisk brændstofindsprøjtning						Karburator			Karburator	
ANTAL CYLINDRE	3							2						2			1	1
SLAGVOLUMEN CM3	490							327						208			138	68
BORING X SLAGLÆNGDE MM	60.4 x 57.0							60.4 x 57						51 x 51			62 x 46	48 x 38
MAKSIMAL YDELSE KW	DF25A: 18.4 DF30A: 22.1							DF9.9B: 7.3 DF15A: 11.0 DF20A: 14.7						DF8A: 5.9 DF9.9A: 7.3			DF4: 2.9 DF5: 3.7 DF6: 4.4	DF2.5: 1.8
ANBEFALET OMDR. VED FULDGAS rpm	DF25A: 5,000-6,000 DF30A: 5,300-6,300							DF9.9B: 4,700-5,700 DF15A: 5,000-6,000 DF20A: 5,300-6,300						DF8A: 4,700-5,700 DF9.9A: 5,200-6,200			DF4: 4,000-5,000 DF5: 4,500-5,500 DF6: 4,750-5,750	DF2.5: 5,250-5,750
STYRING	Fjernbetjening	Styrehåndtag	Fjernbetjening	Styrehåndtag				Fjernbetjening	Styrehåndtag	Fjernbetjening	Styrehåndtag		Styrehåndtag	Fjernbetjening	Styrehåndtag		Styrehåndtag	Styrehåndtag
CHOKER	-							-						Elektrisk	Elektrisk	Manual	Manual	Manual
MOTOROLIE KAPACITET lit	1.5							1.0						0.8			0.7	0.38
TÆNDINGSSYSTEM	Digital							Digital						Digital			Digital	Digital
GENERATOR	12V 14A							12V 12A				12V 6A		12V 10A		12V 6A	12V 6A (op.)	-
MOTOROPHÆNG	Motorophæng									Motorophæng							Bøsningstype	
TRIM METODE	Power trim og tilt		Manuel trim og tilt	Manuel trim og gasdrevet tilt		Manuel trim og tilt		Power tilt		Manuel trim og tilt								
UDVEKSLINGSFORHOLD	2.09:1							2.08:1						2.08:1			1.92:1	2.15:1
GEARSKIFT	F-N-R									F-N-R								F-N
UDSTØDNING	Udstødning gennem propelnav									Udstødning gennem propelnav							Udstødning over propel	
VALG AF PROPEL (PITCH)*	9"-14"							7"-12"						7"-11"			6"-7"	5.3/8"

Alle propeller er 3-bladede Spørg din lokale forhandler for yderligere oplysninger om propellen.

*1: Tør Vægt: Inklusiv batterikabel, ikke inklusiv propel og motorolie, *2: Tør Vægt: Inklusiv batterikabel, ikke inklusiv propel og motorolie, *3: Tør Vægt: Inklusiv batterikabel, ikke inklusiv propel og motorolie, *4: Kun DF200, *5: Kun DF60A, *6: Kun DF25ATH, *7: Kun DF25AR, *8: Kun DF25A, 9: Kun DF20AT, *10: Kun DF9.9BTH, *11: Kun DF9.9AR, *12: Kun DF9.9AE

FUNKTIONER

MODEL	300AP	250AP	250	225	200	NEW 200AP	NEW 200A	175TG	175	150TG	150	140A/115A /100A	90A/80A /70A	90ATH/ 70ATH	60A	60ATH	60AV/ 50AV	60AVTH/ 50AVTH	60AQH/ 40AQH	50A/ 40A	50ATH/40ATH	NEW 30AT/25AT	NEW 30ATH /25ATH	NEW 30AR/25AR	NEW 30AQH/ 25AQH	NEW 30A/ 25A	20AT/9.9BT	20ATH/15ATH/ 9.9BTH	20AR/15AR/9.9BR	20A/15A/9.9B	9.9AR/8AR	9.9A/8A	6/5/4	2.5
VARIABEL VENTILSTYRINGSSYSTEM	●	●	●			●	●	●	●																									
FLERTRINS INDSUGNINGSSYSTEM			●	●		●	●	●	●	●	●																							
TOTRINS GEARREDUKTION SYSTEM	●	●	●	●	●	●	●	●	●	●	●	●	●	●																				
OFFSET DRIVAKSEL	●	●	●	●	●	●	●	●	●	●	●	●	●	●																				
DIREKTE TÆNDING	●	●	●	●	●	●	●	●	●	●	●		●	●	●	●	●	●	●	●	●													
SUZUKI LEAN BURN KONTROLSYSTEM	●	●				●	●	●		●		●	●	●	●	●	●	●	●	●	●	●	●	●	●	●	●	●	●	●				
SUZUKI LET START SYSTEM	●	●				●	●	●		●		●	●	●	●	●	●	●	●	●	●													
OVER-REV BEGRÆNSNING	●	●	●	●	●	●	●	●	●	●	●	●	●	●	●	●	●	●	●	●	●	●	●	●	●	●	●	●	●	●	●	●	●	●
LAVT OLIETRYK ALARM	●	●	●	●	●	●	●	●	●	●	●	●	●	●	●	●	●	●	●	●	●	●	●	●	●	●	●	●	●	●	●	●	●	
TIMING KÆDE	●	●	●	●	●	●	●	●	●	●	●	●	●	●	●	●	●	●	●	●	●													
SYSTEM TIL FERSKVANDSSKYLNING	●	●	●	●	●	●	●	●	●	●	●	●	●	●	●	●	●	●	●	●	●	●	●	●	●	●	●	●	●	●	●	●	●	
SUZUKI PRÆCISION KONTROLSYSTEM	●	●				●		●		●																								
SUZUKI TROLLING MODE	○	○				○	○	○		○		○	○	●	○	●	○	●	●	○	●													
LAVTVANDSBESLAG																								●		●			●	●	●	●	●	
HIGH POWER GEAR ROTATION																	●	●																
TILTBEGRÆNSNINGSSYSTEM	●	●	●	●	●	●	●	●	●	●	●	●	●	●	●	●	●	●																
DOBBELT VANDINDTAG	●	●										○			●	●	●	●	●	●	●													
SUZUKI ANTI-KORROSION SYSTEM	●	●	●	●	●	●	●	●	●	●	●	●	●	●	●	●	●	●	●	●	●	●	●	●	●	●	●	●	●	●	●	●	●	●
SUZUKI SELEKTIV ROTATION	●	●				●																												

●=Standard udstyr. ○=Ekstraudstyr.

FEJRING AF 50 ÅRSDAGEN FOR SUZUKIS PÅHÆNGSMOTORER - SNAPSHOTS AF VORES SUCCES

PRISER

Vores påhængsmotorer har modtaget adskillige priser for innovation. Denne succes anerkender vores store erfaring i at udvikle teknologi (til motorcykler, ATV'er og biler, samt påhængsmotorer) og til præcist at forstå vores kunders behov.

VI ER SUZUKI

Vores historie begyndte med grundlæggelsen af Suzuki Loom Works af Michio Suzuki i 1909. Han var stærkt engageret i innovativ teknik og fokuserede på at skabe produkter, der tilbyder nye muligheder for livsstil. I over 100 år har vi med ære fortsat vores grundlæggers engagement i innovative engineering. Hans filosofi lever videre i vores slogan "Way of Life!" og vores engagement i at give vores kunder produkter af værdi, der vil bringe dig spænding og tilfredshed og opfylde dine daglige behov.

Læs venligst din instruktionsbog omhyggeligt. Husk, sejlads og alkohol eller andre stoffer kan ikke blandes. Bær altid en personlig redningsvest, når du sejler. Betjen din påhængsmotor sikkert og ansvarligt. Suzuki opfordrer dig til at betjene din båd sikkert og med respekt for marine miljøet. Specifikationer, udseende, udstyr, farver, materialer og andre "SUZUKI" produkter, der er vist i dette katalog, kan ændres af producenterne til enhver tid og uden varsel, og de kan variere afhængigt af lokale forhold eller krav. Nogle modeller er ikke tilgængelige i visse områder. Hver model kan ophøre uden varsel. Spørg din lokale forhandler og få nærmere oplysninger om sådanne ændringer. Selve farven kan variere fra farverne i denne brochure.

50th 1965-2015 Anniversary

SUZUKI

SUZUKI MOTOR CORPORATION

300 TAKATSUKA-CHO, MINAMI-KU, HAMAMATSU CITY, JAPAN 432-8611

DIN AUTORISEREDE SUZUKI FORHANDLER

johs thornam

Johs Thornam A/S,
Roskildevej 8-10,
2620 Albertslund,
Denmark
www.thornam.com

Produced by MindWorks Marketing +44 (0) 1243 388 940
suzuki@mindworks.co.uk 27552/JK